PANEL SŁONECZNY
MONOKRYSTALICZNY

130W MAXX

36 ogniw
Monokrystalicznych

130W
Maksymalna moc

DANE TECHNICZNE

INDEKS	P0208
MODEL	130W MAXX
Moc maksymalna (Pmax) [W]	130
Napięcie mocy maksymalnej (Vmp) [V]	20,88
Prąd mocy maksymalnej (Imp) [A]	6,23
Napięcie obwodu otwartego (Voc) [V]	25,15
Prąd zwarciowy (Isc) [A]	6,69
Maksymalne napięcie systemu	1000VDC(IEC)
Tolerancja mocy wyjściowej	+3%
Ogniwa	Monokrystaliczne
Wymiary modułów [mm]	1160x540x30
Waga [kg]	6,7
Przewód	90x2x4mm² MC4
Gwarancja	5 lat
Bus Bar	5BB
Puszka przyłączeniowa	IP67
Grubość szkła (szkło hartowane)	3,2mm
Rama	czarna

RYSUNEK TECHNICZNY (mm)

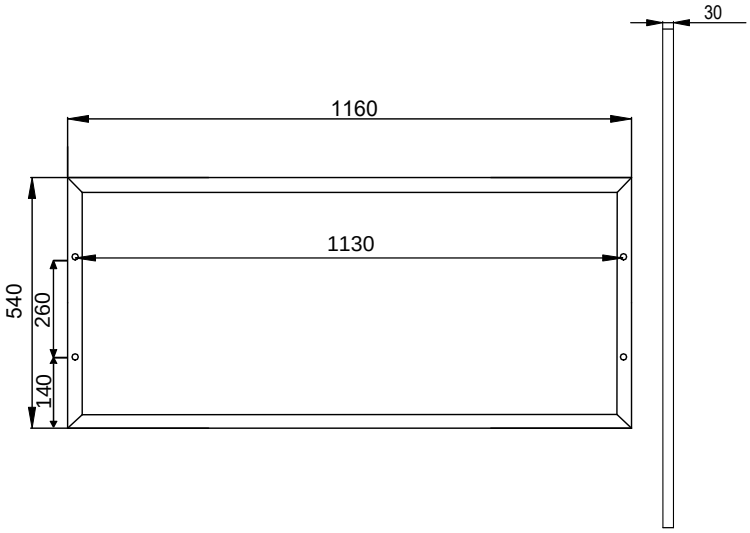

Podane wymiary, mierzone są do środka otworu montażowego.
Różnice pomiędzy poszczególnymi partiami mogą wynosić ±5mm

ISO9001
ISO14001
OHSAS18001
IEC TS 62941

CHARAKTERYSTYKA

prądowo-napięciowa

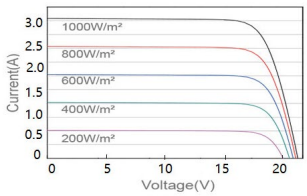

mocowo-napięciowa

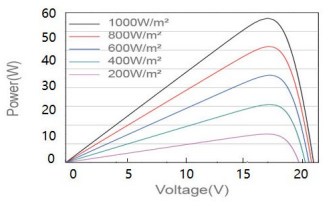

Parametry elektryczne podane na etykiecie produktu mogą nieznacznie różnić się od podanych w specyfikacji.

4Sun sp. z o.o. sp.k.
Annopol 4, 03-236 Warszawa
tel: (22) 114 98 05, email: biuro@4sun.eu

www.4sun.eu