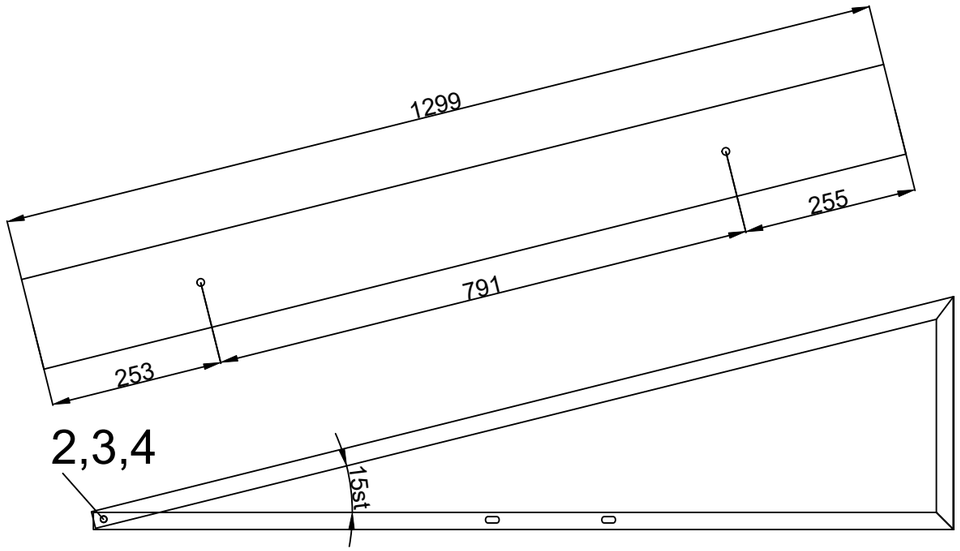

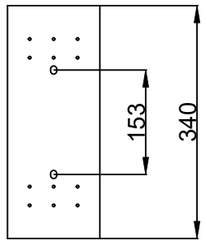

Przekrój

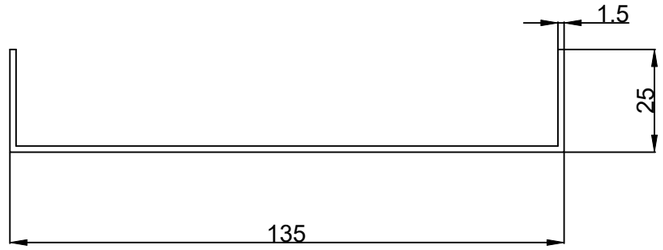

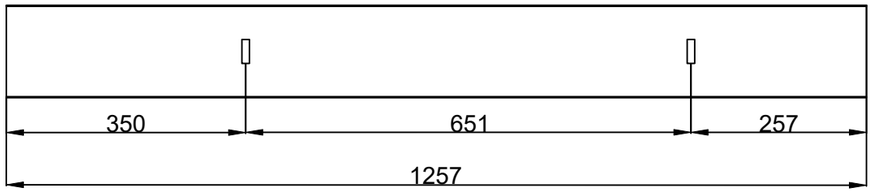

12.				
11.				
10.				
9.				
8.				
7.				
6.				
5.				
4.	Podkładka fi8		Stal ocynkowana	
3.	Śruba M8x150		Stal ocynkowana	
2.	Nakrętka M8 samohamowna		Stal ocynkowana	
1.	Blacha Magnelis 1,5mm (trójkąt)		Stal DX51D + ZM200	
Lp.	Element	Liczba	Materiał	Nr rys.

					Nr rys.
					15-1.
	Trójkąt montażowy Magnelis szeroki południe				